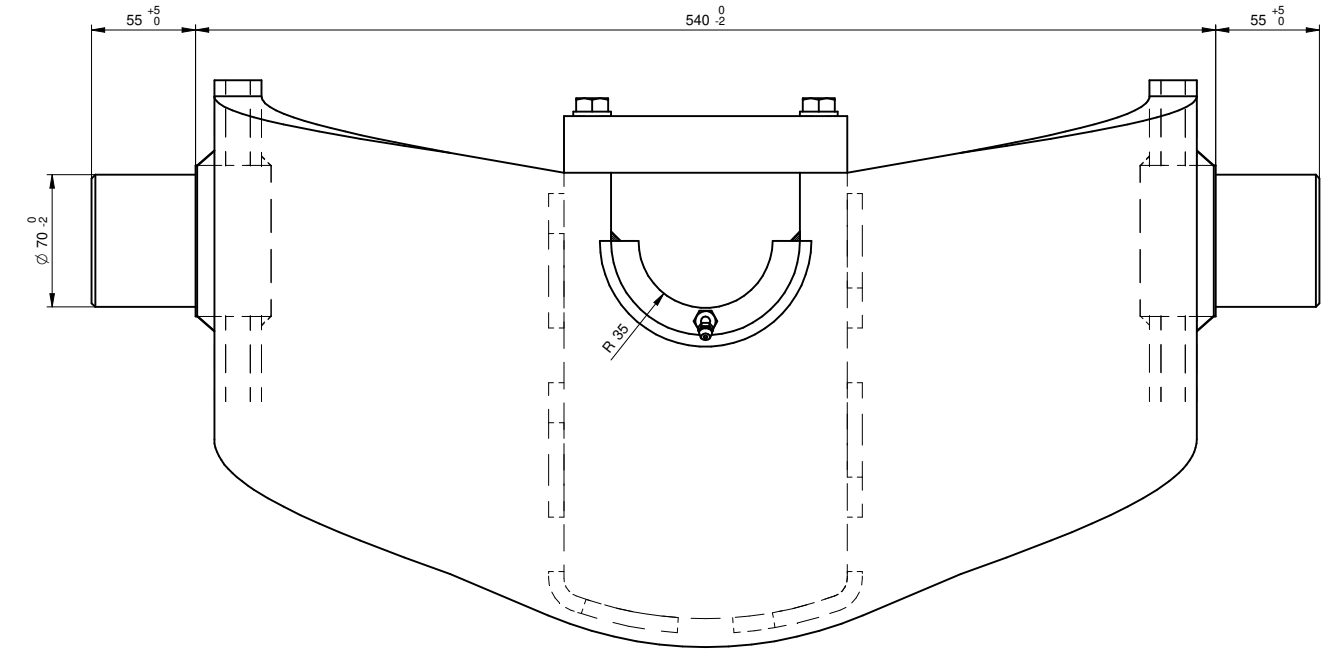

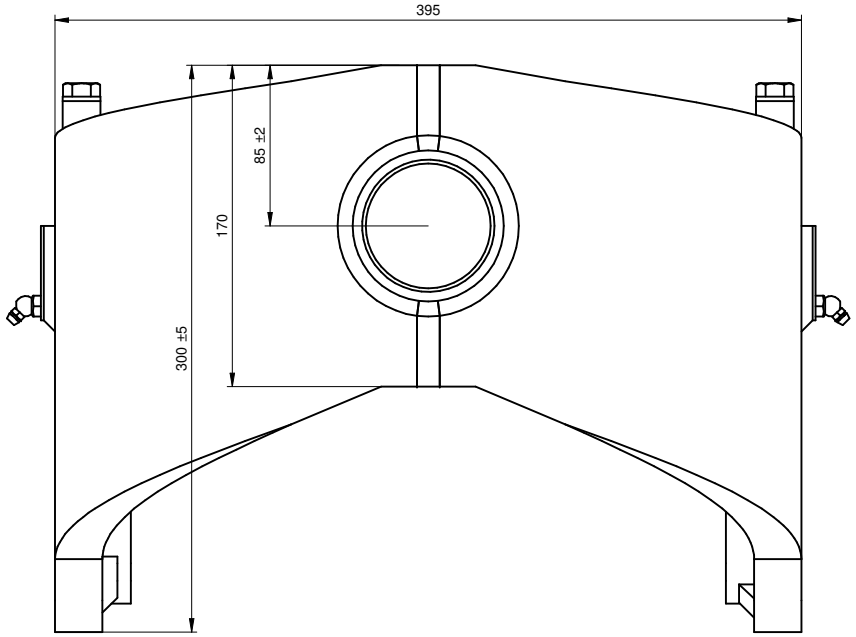

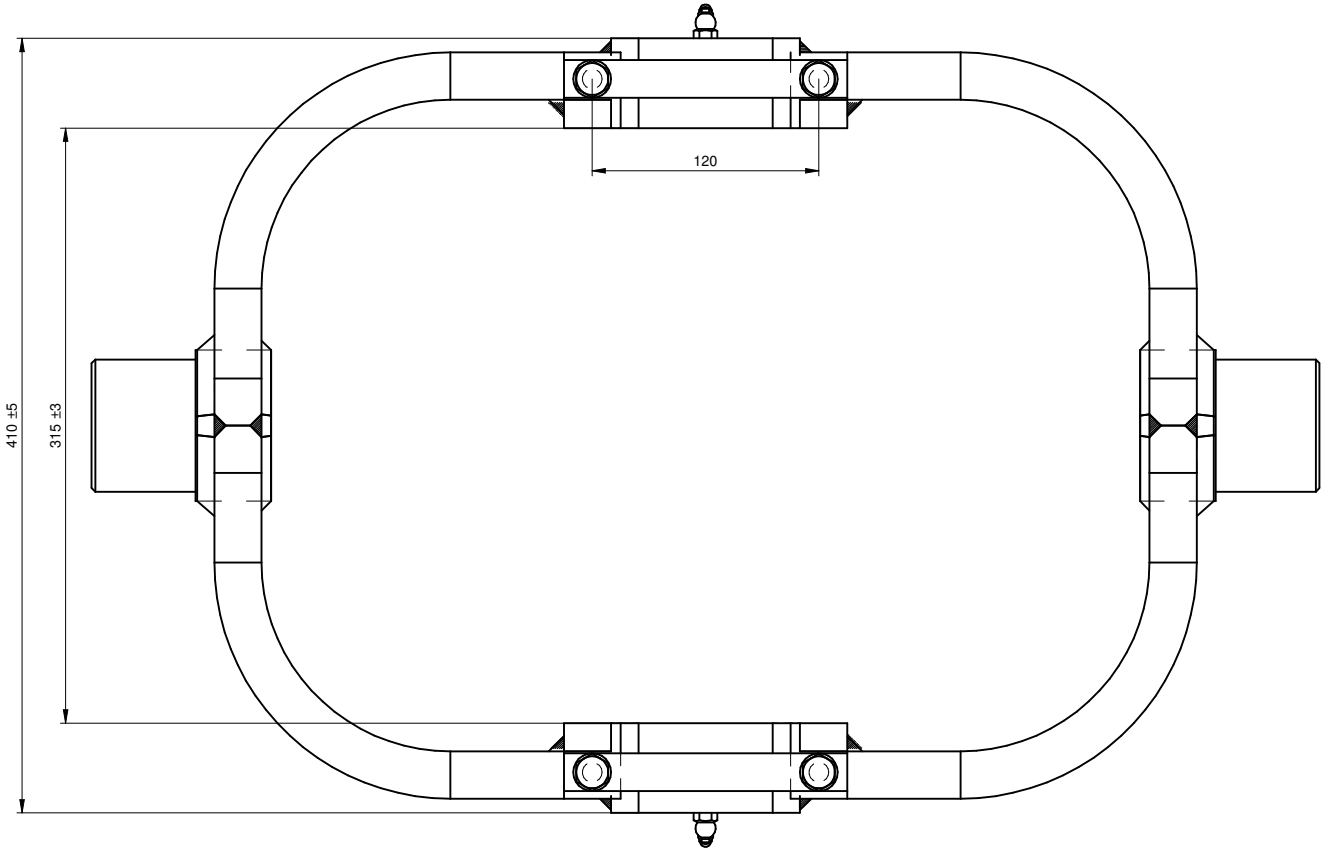

1:5

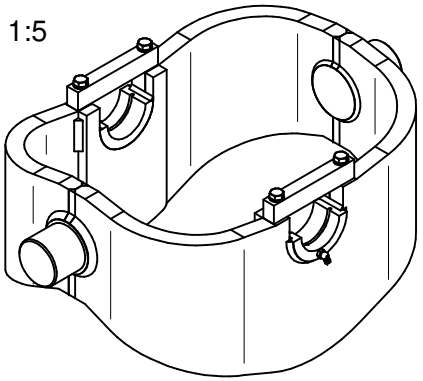

Portata max. = 38000 Kg.

DI NATALE BERTELLI SPA	Questo disegno è proprietà della Di Natale - Bertelli S.p.A. ogni riproduzione e/o cessione, è vietata a norma di legge		
	Descrizione: Culla tipo 9	DISEGNO 2690	Rev C
Modifiche	Stato del grezzo: Lamiera Sp.25 saldata	CODICE CULLA09	
A) 07/11 MG Modifica quote TOLL. catalogo	Materiale:		
B) 07/12 MG Modifica spessore piastra Nr5	74,5 kg / Trattamento :- / SCALA 1:2	DATA 29/06/04	DATA 29/06/04
C) 10/15 MG Aggiunta battuta mozzo Ø70	Durezza (HV) - / PER DIMENSIONI SENZA INDICAZIONE DI TOLLERANZA Generali ISO 2768-mK Smussi 0.5 x 45° Raccordi Raggio 0,8 Angolari ± 30'	DISEGNATO : GM	APPROVATO : Di Natale
	File: S:\Particolari\2690.dft		