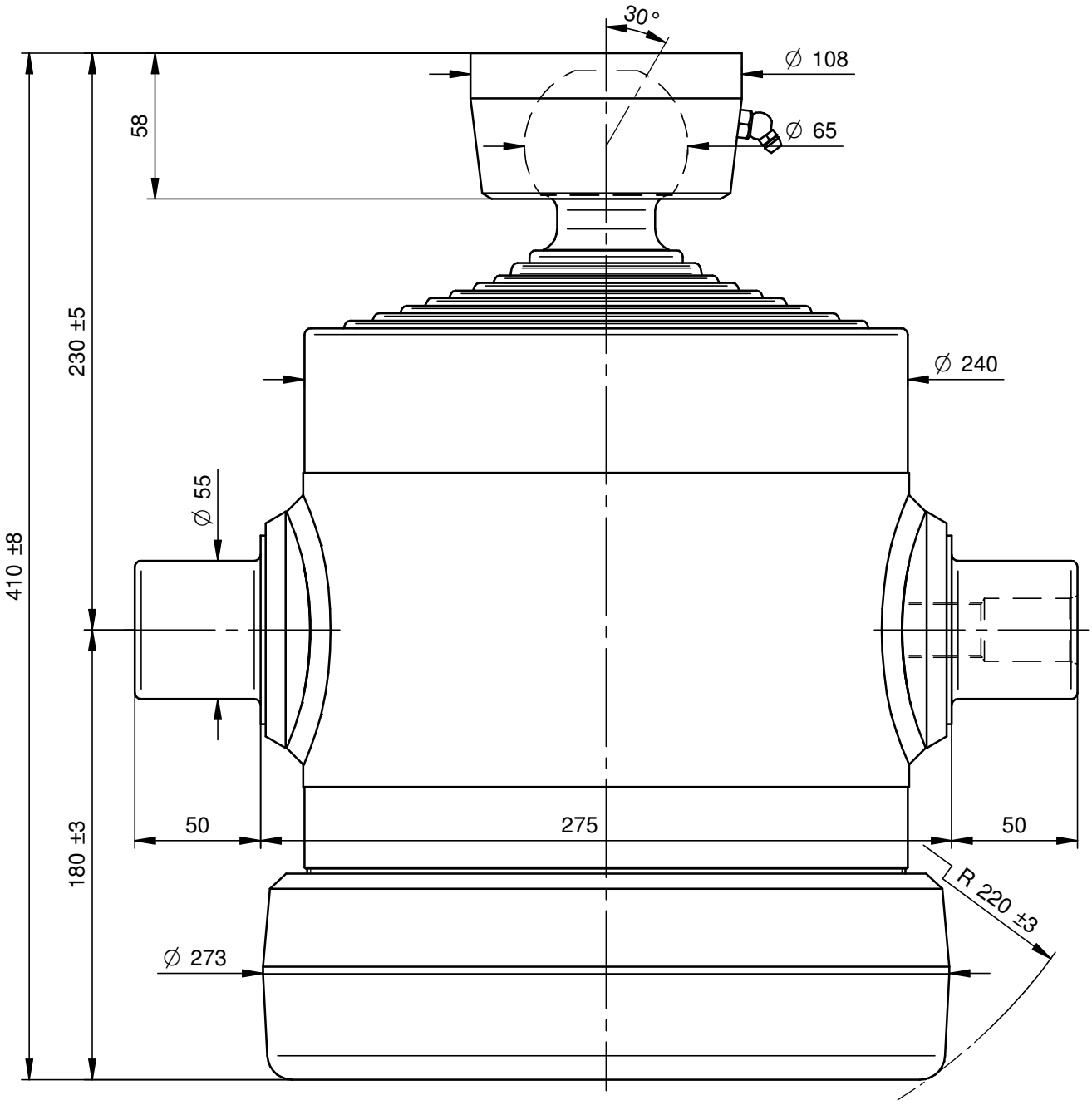

PORTATA MASSIMA A 180 Bars 20 Ton.

DI NATALE
BERTELLI SPA

Questo disegno è proprietà della Di Natale - Bertelli S.p.A., ogni riproduzione e/o cessione, è vietata a norma di legge

Descrizione / Description: Cil. Telescopico 9x1670x240 Sfera Ø65		DISEGNO 12884	Rev -
Corsa/Stroke mm: 1670	Press. Max. Bars: 180	CODICE 9008S	
Lunghezza/lenght mm: 270	Olio/Oil Lt.: 26	105,6 kg	
Trattamento/Treatment : tenifer	SCALA 1:2,5	DATA 26/01/10	DATA 26/01/10
Diametro sfilate: 61-76-91-107-126-145-165-187-210		DISEGNATO : Massimo	APPROVATO : Di Natale
File: S:\Complessivi\12884.dft			

Modifiche
-
-
-
-
-
-