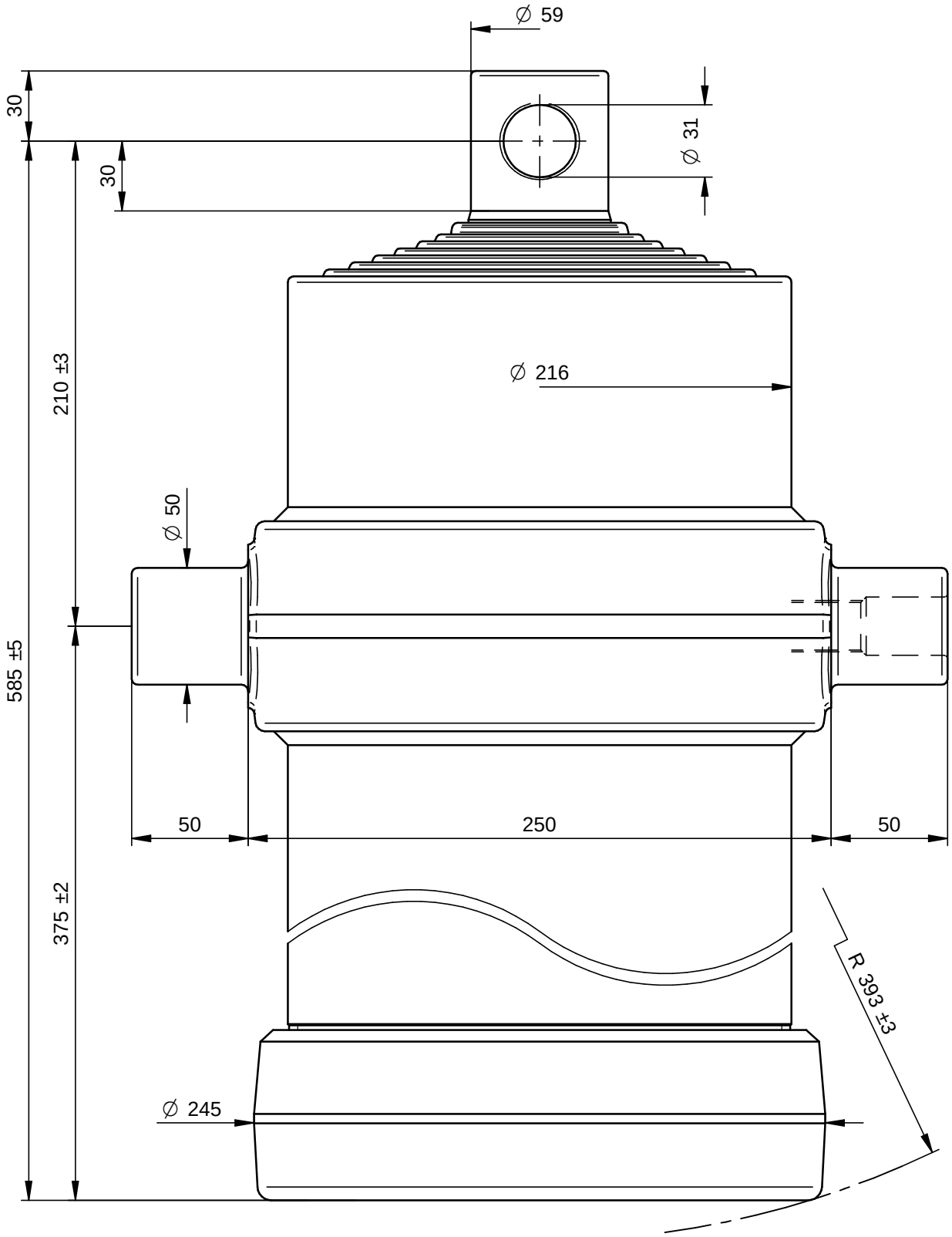

PORTATA MASSIMA A 180 Bars 18 Ton.

DI NATALE
BERTELLI SPA

Questo disegno è proprietà della Di Natale - Bertelli S.p.A., ogni riproduzione e/o cessione, è vietata a norma di legge

Descrizione / Description: Cil. Telescopico 8x3280x215 F. Ø31		DISEGNO 14081F	Rev -
Corsa/Stroke mm: 3280	Press. Max. Bars: 180	CODICE 8025F	
Lunghezza/lenght mm: 500	Olio/Oil Lt.: 42	143,9 kg	
Trattamento/Treatment : tenifer	SCALA 1:2,5	DATA 19/05/11	DATA 19/05/11
Diametro sfilate: 61-76-91-107-126-145-187		DISEGNATO : GM	APPROVATO : DL
File: S:\Complessivi\14081F.dft			

Modifiche
-
-
-
-
-
-