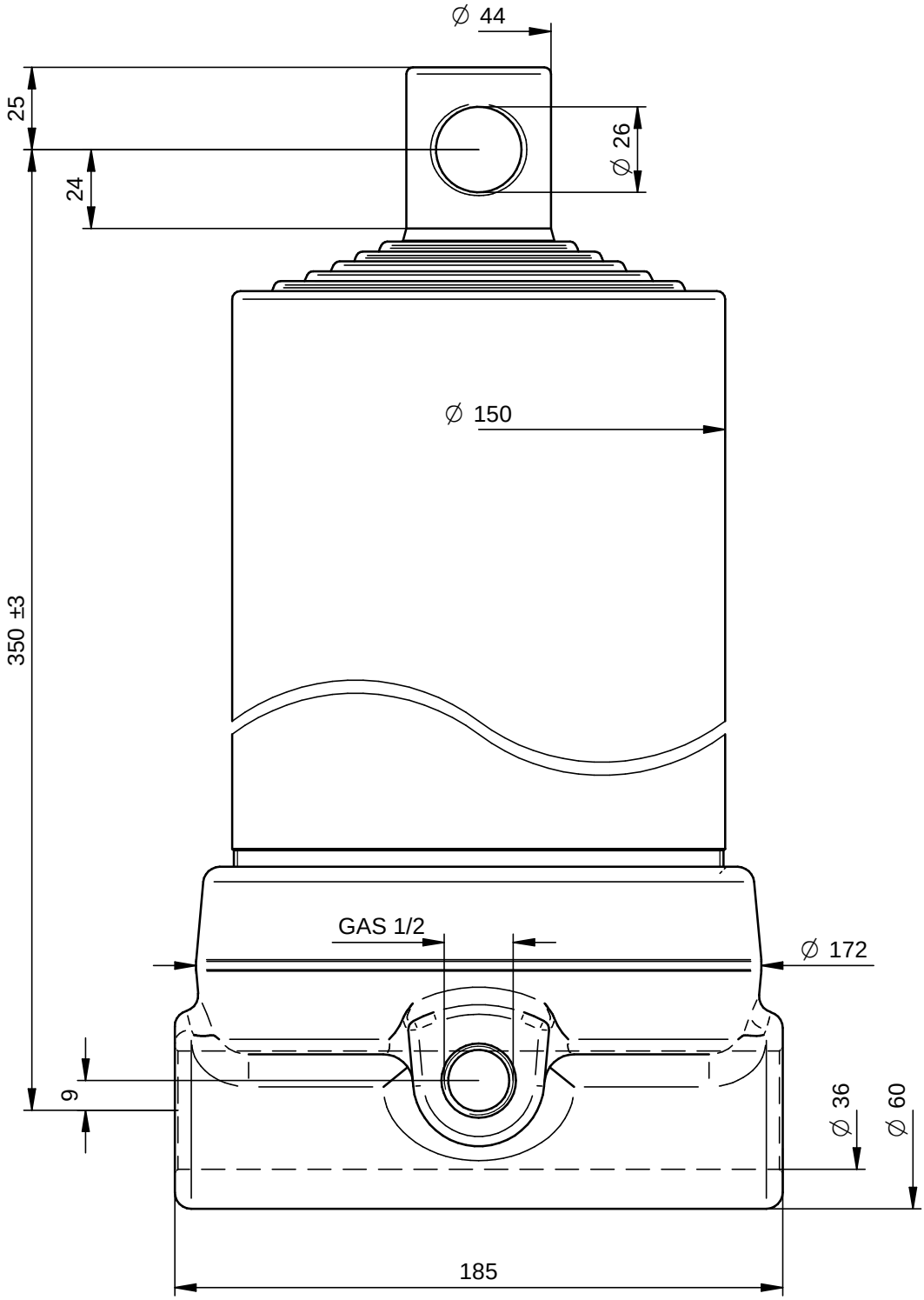

PORTATA MASSIMA A 180 Bars 9 Ton.

DI NATALE
BERTELLI SPA

Questo disegno è proprietà della Di Natale - Bertelli S.p.A., ogni riproduzione e/o cessione, è vietata a norma di legge

Descrizione / Description: Cil. Telesc. 6x1180x150 x 2F. Ø26		DISEGNO 12106	Rev -
Corsa/Stroke mm: 1180	Press. Max. Bars: 180	CODICE 6607F	
Lunghezza/lenght mm: 270	Olio/Oil Lt.: 7,1	37,6 kg	
Trattamento/Treatment : tenifer	SCALA 1:2	DATA 14/07/15	DATA 14/07/15
Diametro sfilate: 46-61-76-91-107-126		DISEGNATO : GM	APPROVATO : DL
File: S:\Complessivi\12106.dft			

Modifiche
-
-
-
-
-
-