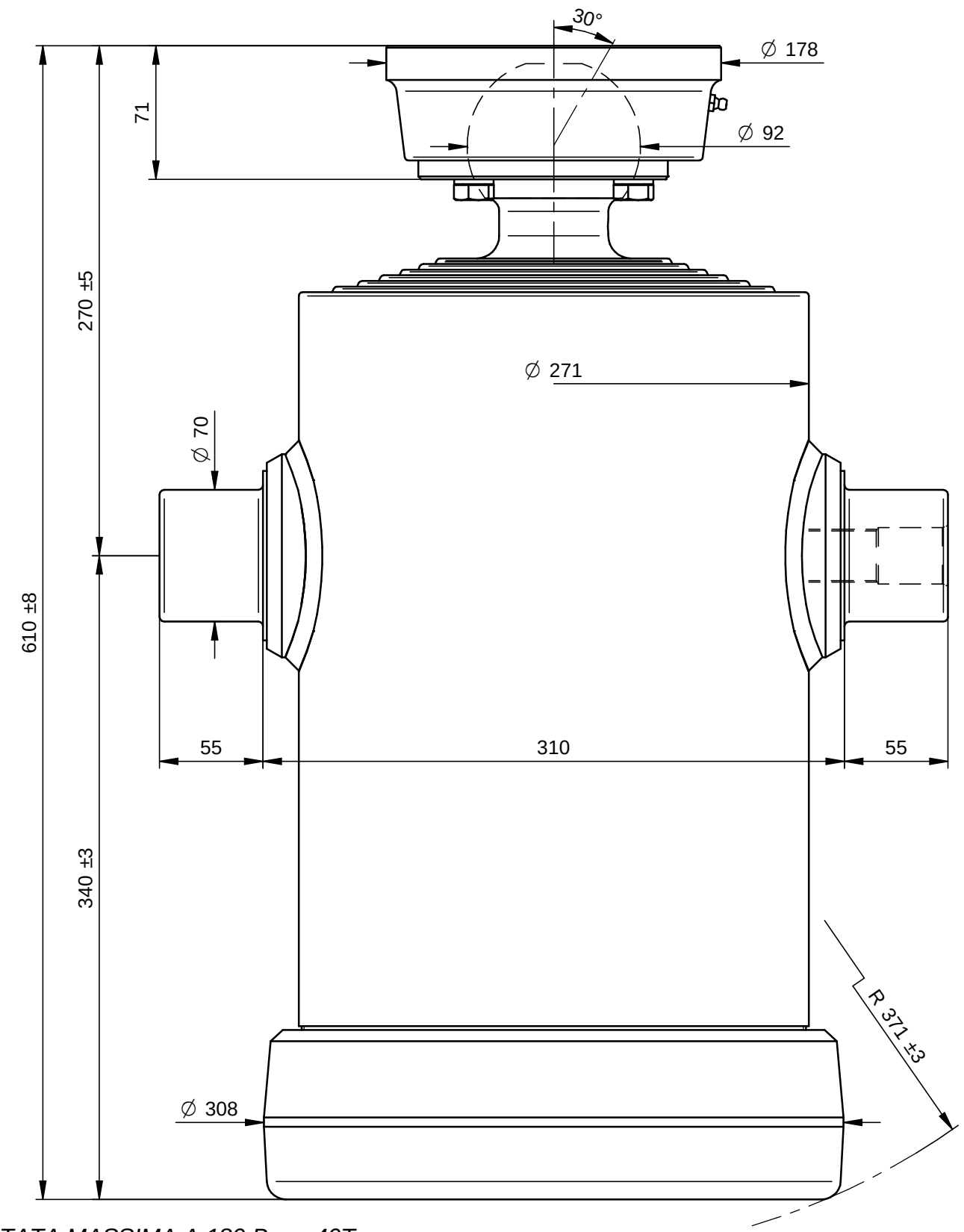

PORTATA MASSIMA A 180 Bars 40Ton.

DI NATALE
BERTELLI SPA

Questo disegno è proprietà della Di Natale - Bertelli S.p.A., ogni riproduzione e/o cessione, è vietata a norma di legge

Descrizione / Description:
Cil. Telescopico 6x2010x270 Sf. Ø92

DISEGNO	14754
Rev	-
CODICE	6034S
DATA	25/08/11
DATA	25/08/11
DISEGNATO :	GM
APPROVATO :	DL

Corsa/Stroke mm: 2010
Press. Max. Bars: 200
Lunghezza/lenght mm: 450
Olio/Oil Lt.: 51
198,7 kg
Trattamento/Treatment : tenifer
SCALA 1:2,5
Diametro sfilate:
126-145-165-187-210-236
File: S:\Complessivi\14754.dft

Modifiche
-
-
-
-
-
-