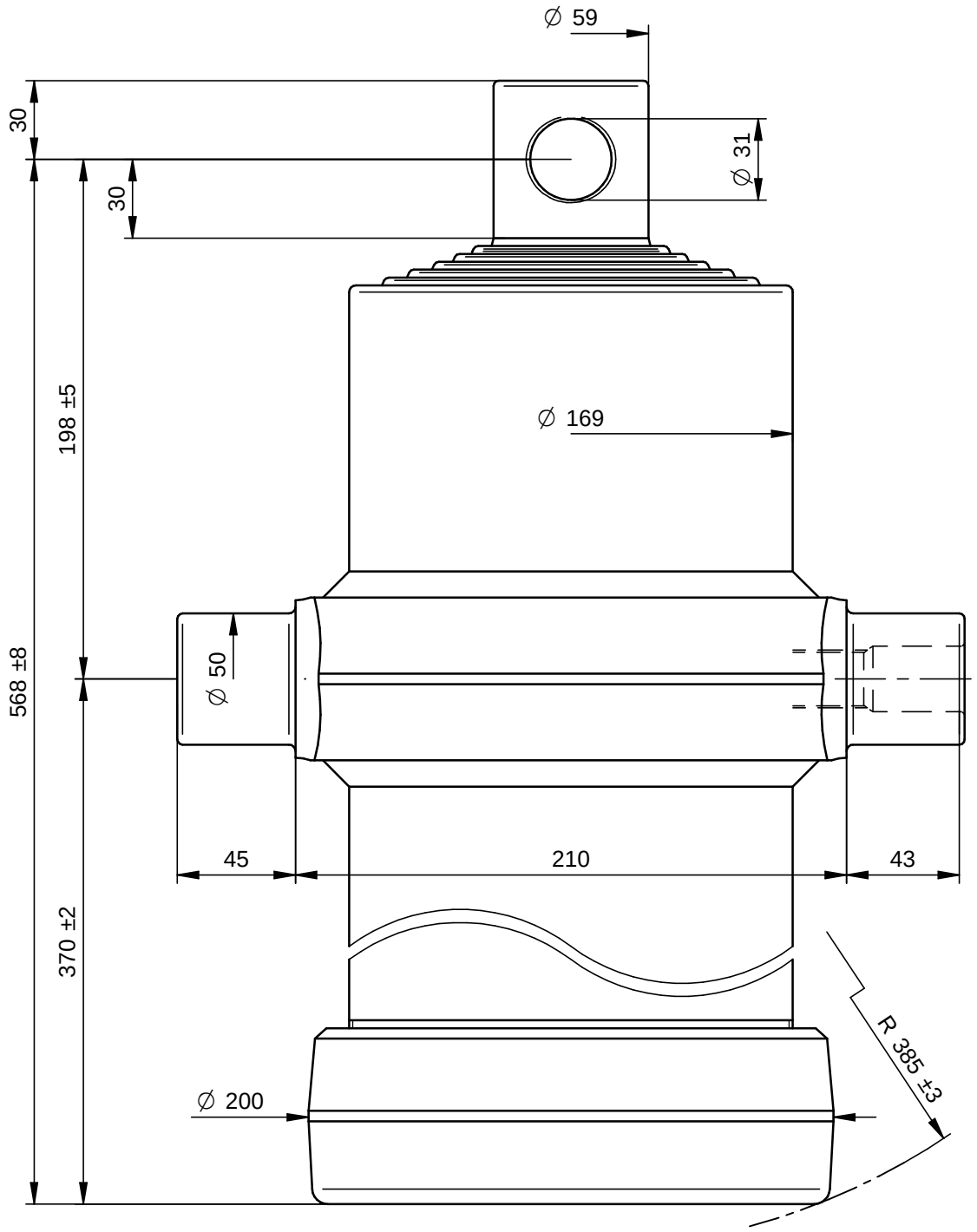

PORTATA MASSIMA A 180 Bar 13 Ton.

DI NATALE
BERTELLI SPA

Questo disegno è proprietà della Di Natale - Bertelli S.p.A., ogni riproduzione e/o cessione, è vietata a norma di legge

Descrizione / Description: Cil. Telescopico 6x2535x170 F. Ø31			DISEGNO 11819F — Rev -
Corsa/Stroke mm: 2535	Press. Max. Bars: 180		CODICE 6023F
Lunghezza/lenght mm: 500	Olio/Oil Lt.: 23	86,1 kg	
Trattamento/Treatment : Tenifer		SCALA 1:2,5	DATA 30/03/11 — DATA 30/03/11
Diametro sfilate: 61-76-91-107-126-145			DISEGNATO : GM — APPROVATO : DL
File: S:\Complessivi\11819F.dft			

Modifiche
-
-
-
-
-
-