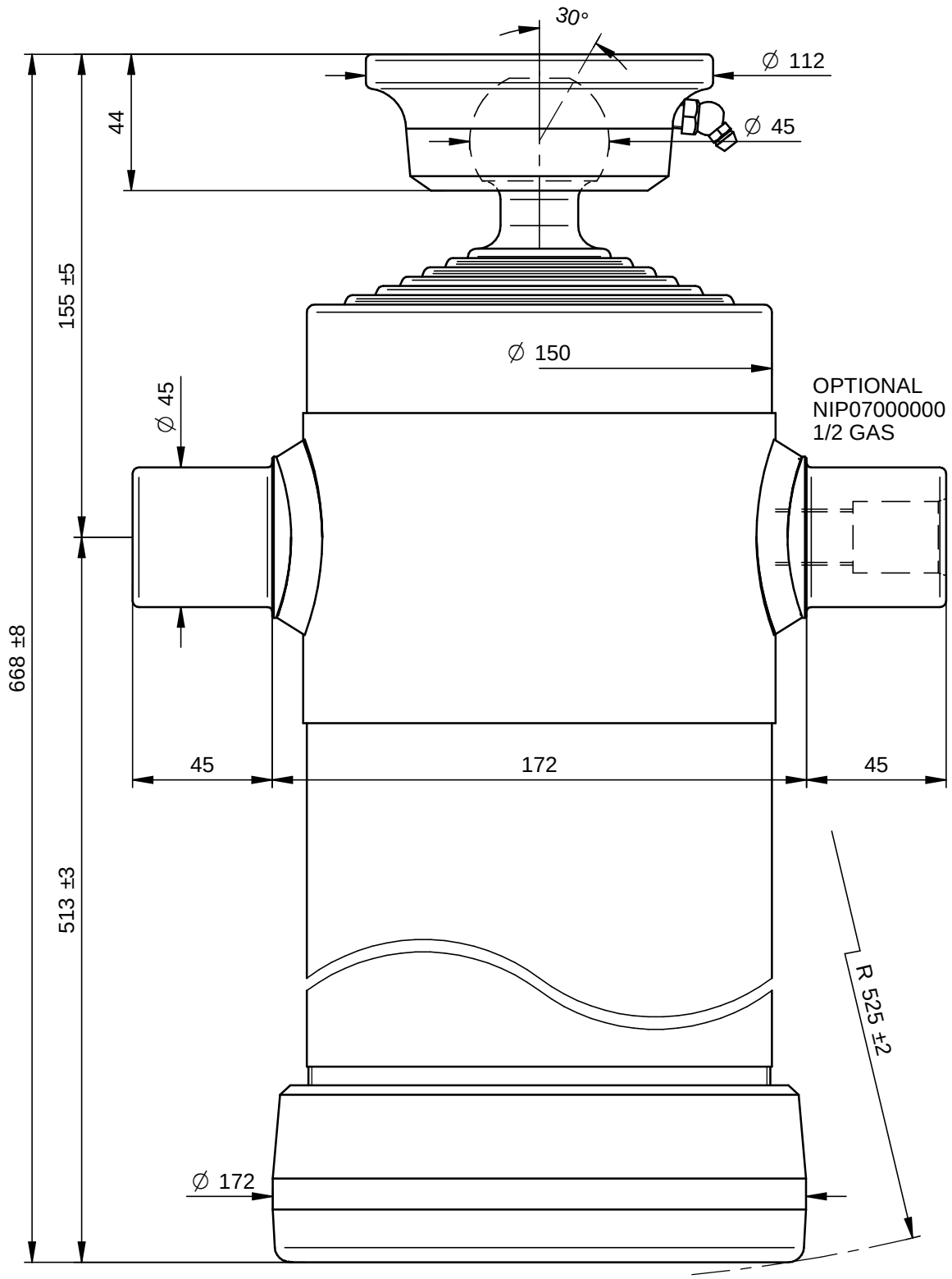

PORTATA MASSIMA A 180 Bars 9 Ton.

DI NATALE
BERTELLI SPA

Questo disegno è proprietà della Di Natale - Bertelli S.p.A., ogni riproduzione e/o cessione, è vietata a norma di legge

Descrizione / Description: Cil. Telescopico 6x2970x152 Sf. Ø45		DISEGNO 9798S	Rev -
Corsa/Stroke mm: 2970	Press. Max. Bars: 200	CODICE 6012S	
Lunghezza/lenght mm: 570	Olio/Oil Lt.: 19 / 70,9 kg	DATA 28/03/11	DATA 28/03/11
Trattamento/Treatment : tenifer	SCALA 1:2	DISEGNATO : GM	APPROVATO : DL
Diametro sfilate: 46-61-76-91-107-121			
File: S:\Complessivi\9798S.dft			

Modifiche
-
-
-
-
-
-