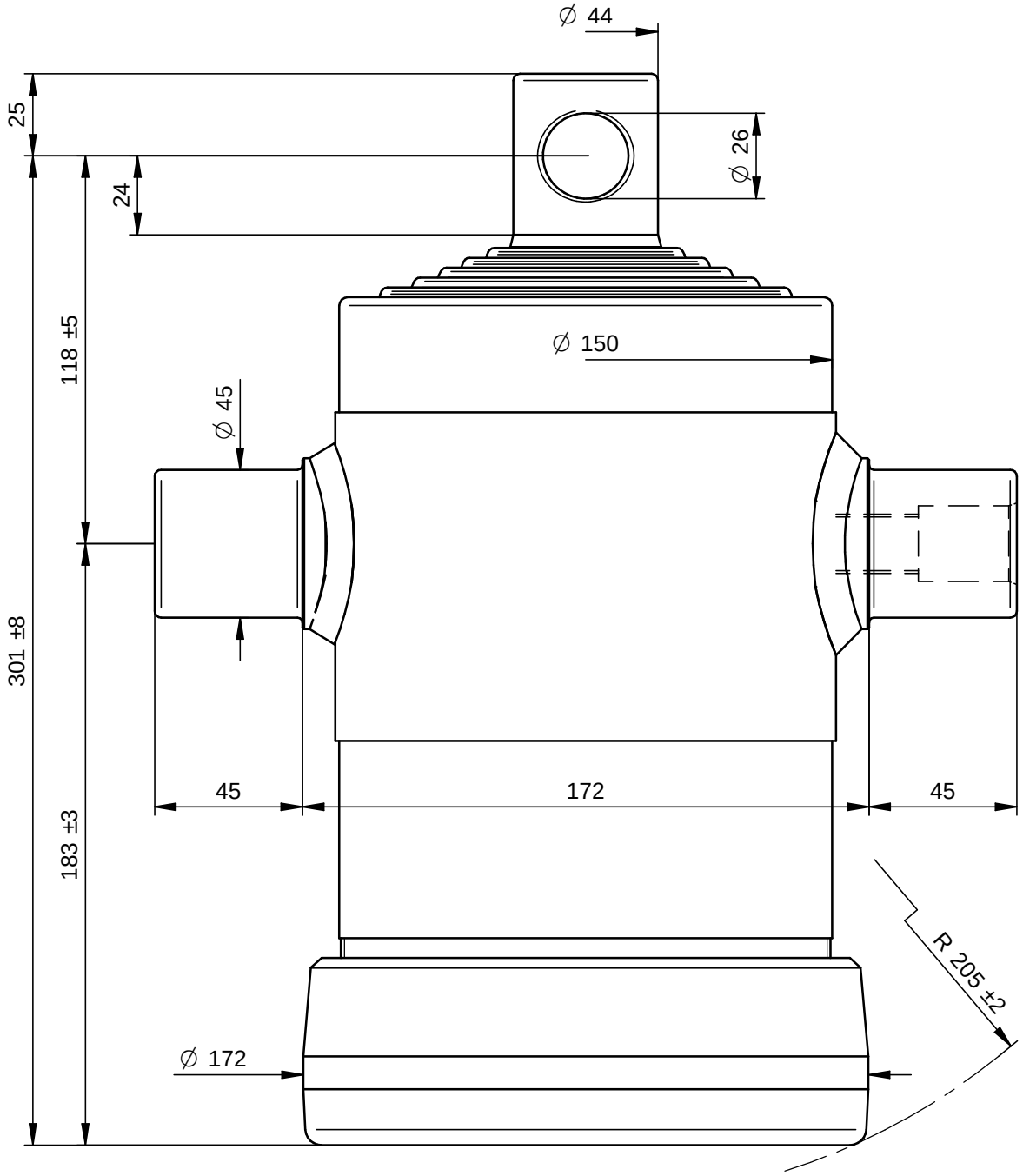

PORTATA MASSIMA A 180 Bars 29 Ton.

DI NATALE
BERTELLI SPA

Questo disegno è proprietà della Di Natale - Bertelli S.p.A., ogni riproduzione e/o cessione, è vietata a norma di legge

Descrizione / Description: Cil. Telescopico 6x0990x152 F. Ø26			DISEGNO 8595F — Rev -
Corsa/Stroke mm: 990	Press. Max. Bars: 180		CODICE 6006F
Lunghezza/lenght mm: 240	Olio/Oil Lt.: 6,5	33,9 kg	
Trattamento/Treatment : tenifer		SCALA 1:2	DATA 26/11/08 — DATA 26/11/08
Diametro sfilate: 46-61-76-91-107-126			DISEGNATO : GM — APPROVATO : DL
File: S:\Complessivi\8595F.dft			

Modifiche
-
-
-
-
-
-