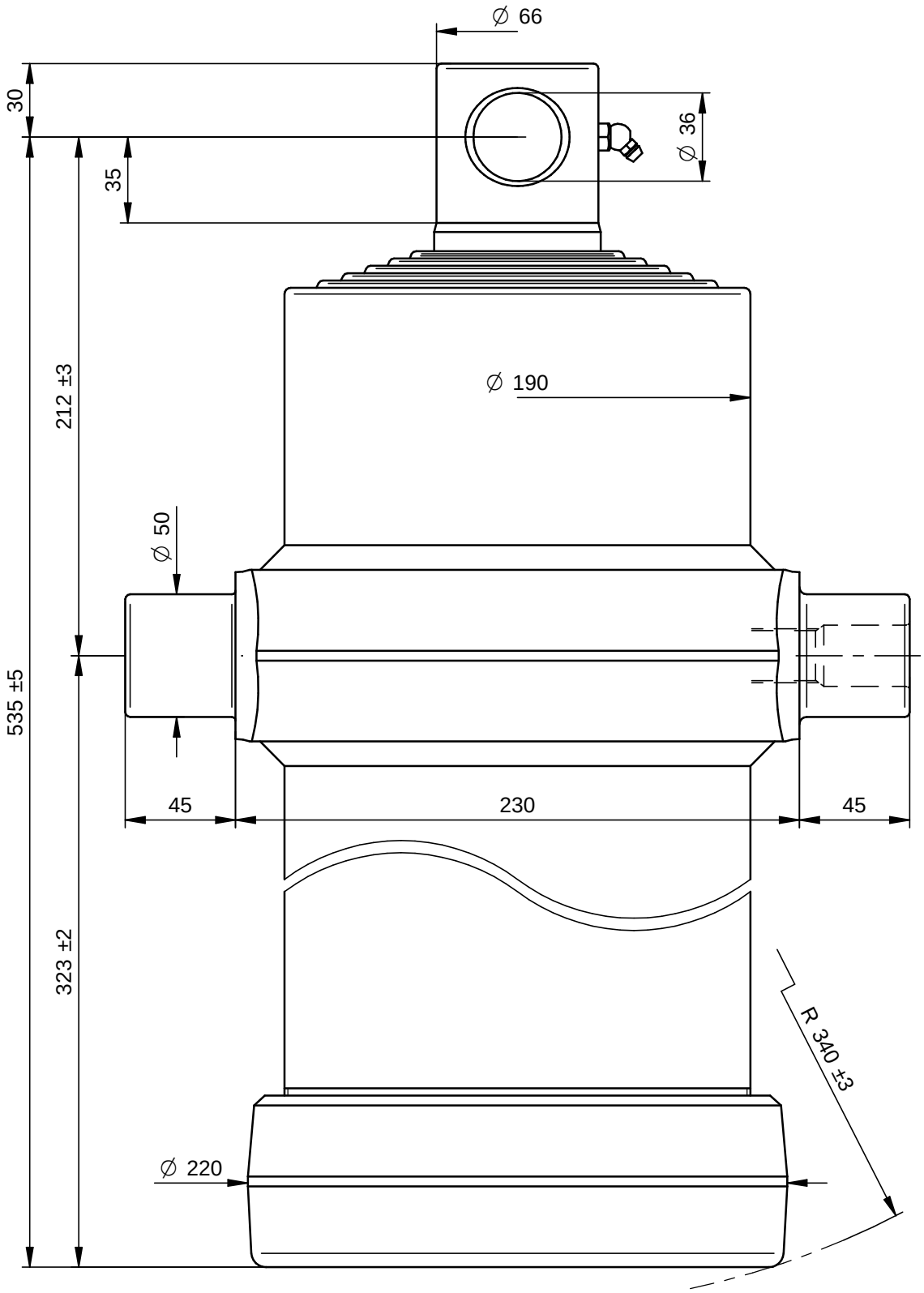


*PORTATA MASSIMA A 180 Bars 20 Ton.*

DI NATALE
BERTELLI SPA

Questo disegno è proprietà della Di Natale - Bertelli S.p.A., ogni riproduzione e/o cessione, è vietata a norma di legge

| | | | |
|---|---|---|---|
| Descrizione / Description: Cil. Telescopico 6x2220x190 F. Ø36 | | DISEGNO 4281F | Rev - |
| Corsa/Stroke mm: 2220 | Press. Max. Bars: 220 | CODICE **4060F** | |
| Lunghezza/lenght mm: 450 | Olio/Oil Lt.: 25,9 101,7 kg | DATA 31/03/11 | DATA 31/03/11 |
| Trattamento/Treatment : tenifer | SCALA 1:2,5 | DISEGNATO : *GM* | APPROVATO : *DL* |
| Diametro sfilate: 68-88-107-126-145-165 | | | |
| File: S:\Complessivi\4281F.dft | | | |

*Modifiche*
-
-
-
-
-
-