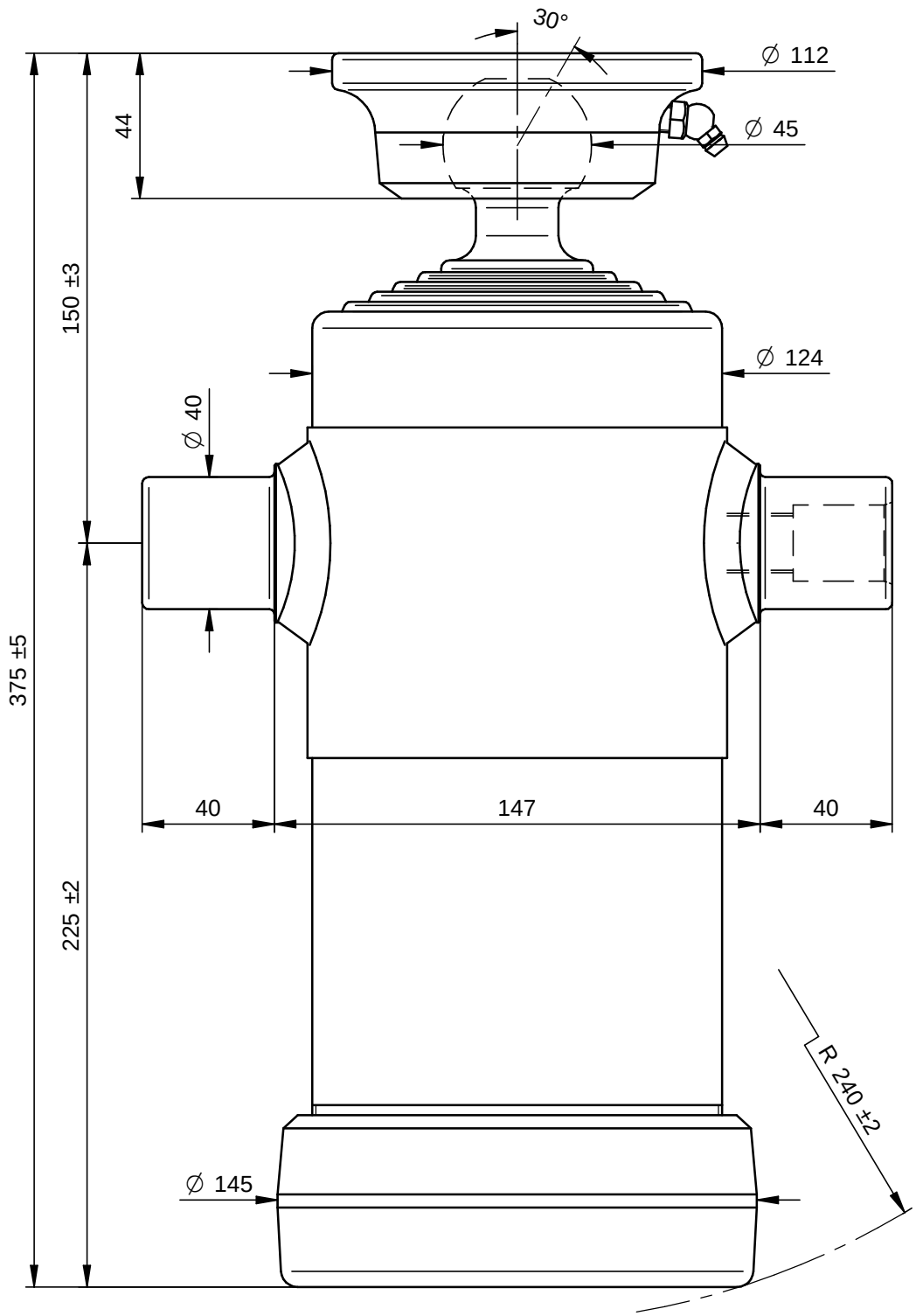


*PORTATA MASSIMA A 180 Bars 8 Ton.*

DI NATALE
BERTELLI SPA

Questo disegno è proprietà della Di Natale - Bertelli S.p.A., ogni riproduzione e/o cessione, è vietata a norma di legge

| | | | |
|---|---|---|---|
| Descrizione / Description: Cil. Telescopico 5x1040x124 Sfera Ø45 | | | DISEGNO 8590S — Rev - |
| Corsa/Stroke mm: 1040 | Press. Max. Bars: 180 | | CODICE 3092S |
| Lunghezza/lenght mm: 280 | Olio/Oil Lt.: 5 | 27,4 kg | |
| Trattamento/Treatment : tenifer | | SCALA 1:2 | DATA 11/01/10 — DATA 11/01/10 |
| Diametro sfilate: 46-61-76-91-107 | | | DISEGNATO : GM — APPROVATO : Di Natale |
| File: S:\Complessivi\8590S.dft | | | |

*Modifiche*
-
-
-
-
-
-