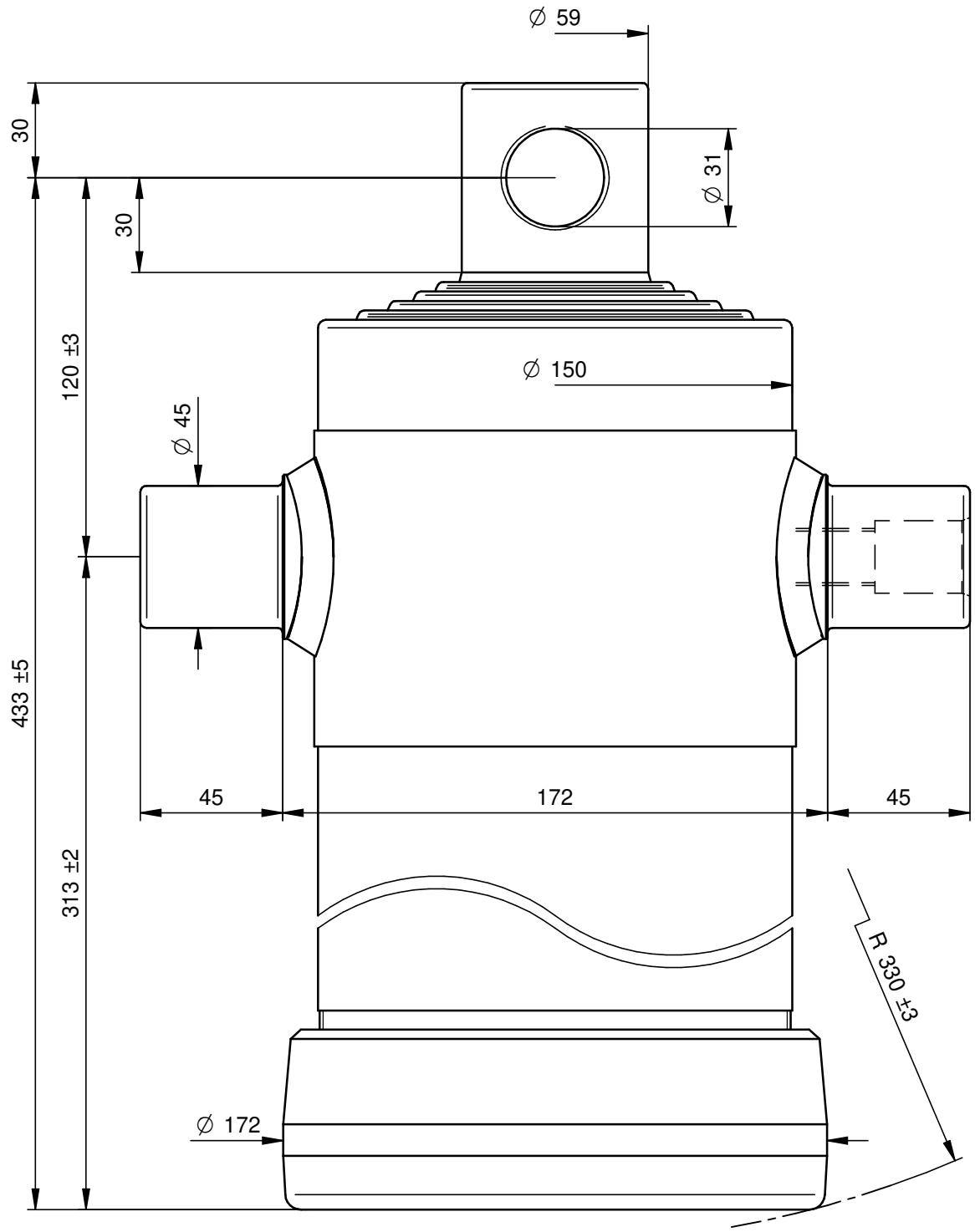

PORTATA MASSIMA A 180 Bars 11 Ton.

DI NATALE
BERTELLI SPA

Questo disegno è proprietà della Di Natale - Bertelli S.p.A., ogni riproduzione e/o cessione, è vietata a norma di legge

Descrizione / Description: Cil. Telescopico 5x1480x152 Foro Ø31			DISEGNO 3364F — Rev -
Corsa/Stroke mm: 1480	Press. Max. Bars: 180		CODICE 3053F
Lunghezza/lenght mm: 370	Olio/Oil Lt.: 11	49,3 kg	DATA 03/03/11 — DATA 03/03/11
Trattamento/Treatment : tenifer		SCALA 1:2,5	DISEGNATO : GM — APPROVATO : Di Natale
Diametro sfilate: 61-76-91-107-126			
File: S:\Complessivi\3364F.dft			

Modifiche
-
-
-
-
-
-