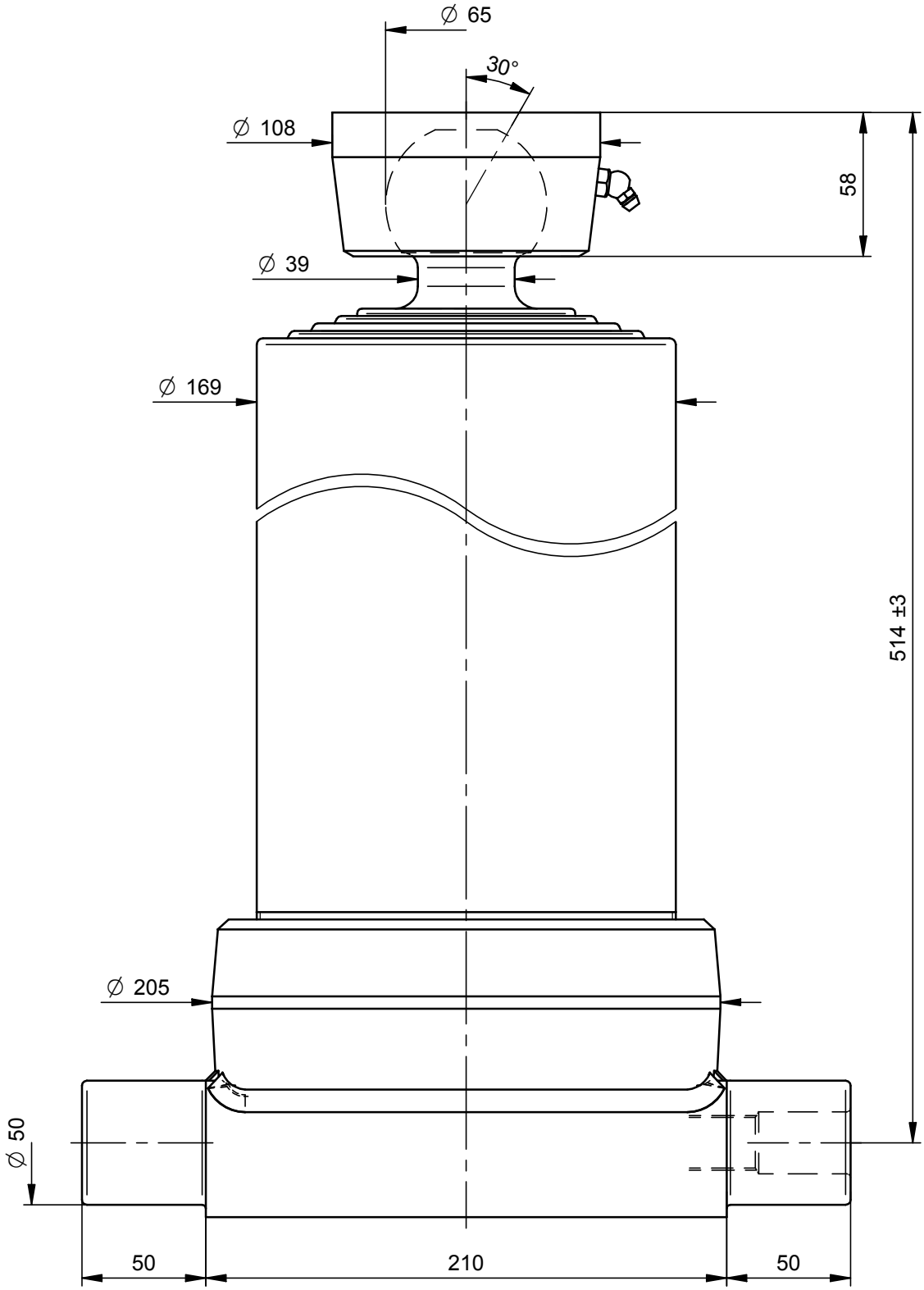

PORTATA MASSIMA A 180 Bars 20 Ton.

DISEGNO CAD - NON MODIFICARE

Questo disegno è proprietà della Di Natale - Bertelli, ogni riproduzione e/o cessione, è vietata a norma di legge

Di Natale - Bertelli S.p.A. costruzione cilindri telescopici
Via S. Pietro 76 Roè Volciano (BRESCIA) ITALY

Modifiche
-
-
-
-
-

Descrizione / Description:
Cil. Telescopico 4x1210x170 Inf. Sfera Ø65

Corsa/Stroke mm: 1210	Press. Max. Bars: 180	
Lunghezza/lenght mm: 380	Olio/Oil Lt.: 13,7	65,9 kg
Trattamento/Treatment : tenifer		SCALA 1:2,5
Diametro sfilate: 88-107-126-145		

DISEGNO **9811S**
CODICE 4572S
DATA 01/07/11 DATA 01/07/11
DISEGNATO : Massimo
APPROVATO : Di Natale

File: S:\Complessivi\9811S.dft