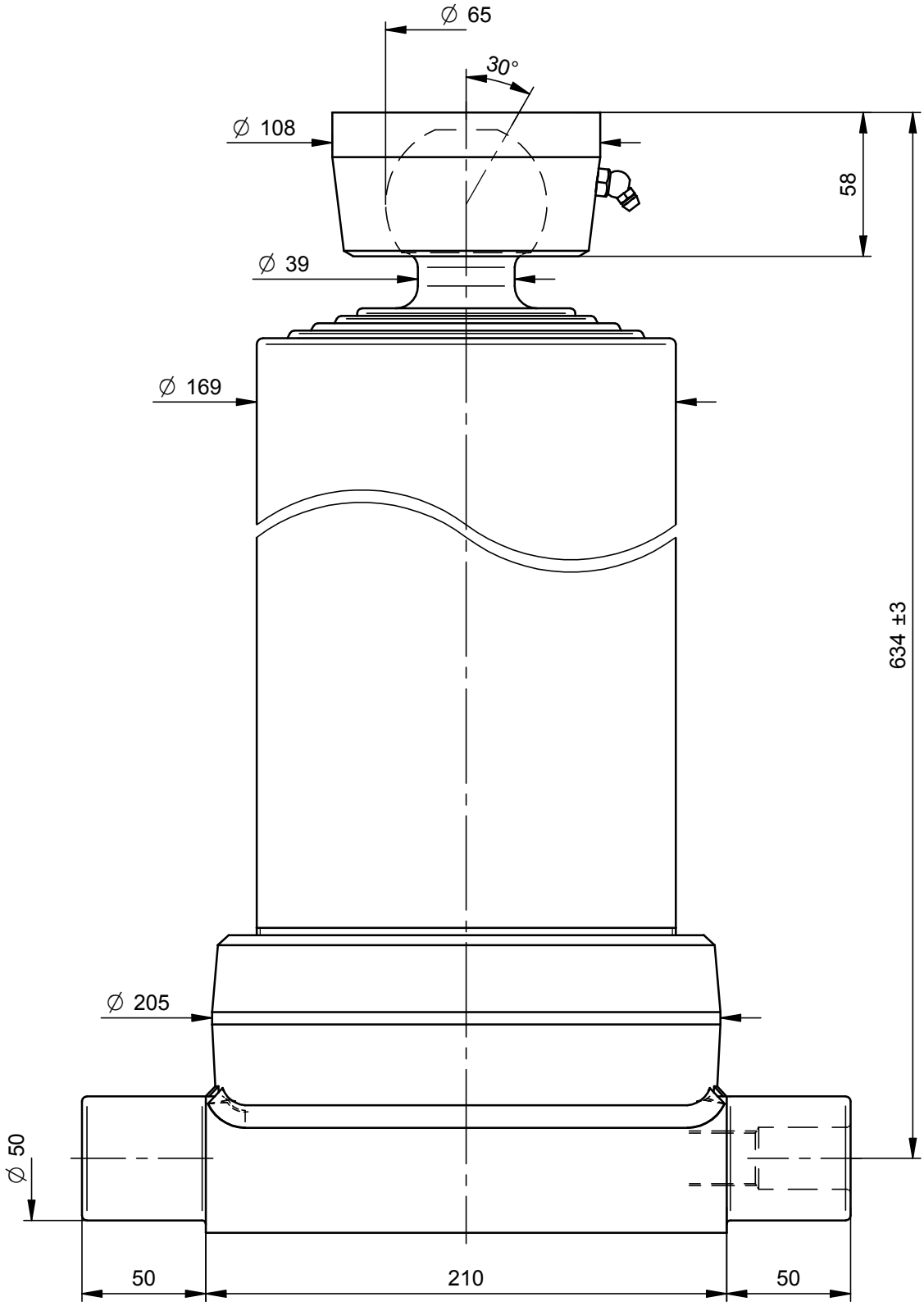

PORTATA MASSIMA A 180 Bars 20 Ton.

DISEGNO CAD - NON MODIFICARE

Questo disegno è proprietà della Di Natale - Bertelli, ogni riproduzione e/o cessione, è vietata a norma di legge

Di Natale - Bertelli S.p.A. costruzione cilindri telescopici
Via S. Pietro 76 Roè Volciano (BRESCIA) ITALY

Modifiche
-
-
-
-
-

Descrizione / Description: Cil. Telescopico 4x1690x170 Inf. Sfera Ø65

Corsa/Stroke mm: 1690	Press. Max. Bars: 220	
Lunghezza/lenght mm: 500	Olio/Oil Lt.: 19	80,2 kg
Trattamento/Treatment : tenifer		SCALA 1:2,5
Diametro sfilate: 88-107-126-145		

File: S:\Complessivi\3453S.dft

DISEGNO **3453S**

CODICE 4546S

DATA 01/07/11	DATA 01/07/11
DISEGNATO : Massimo	APPROVATO : Di Natale