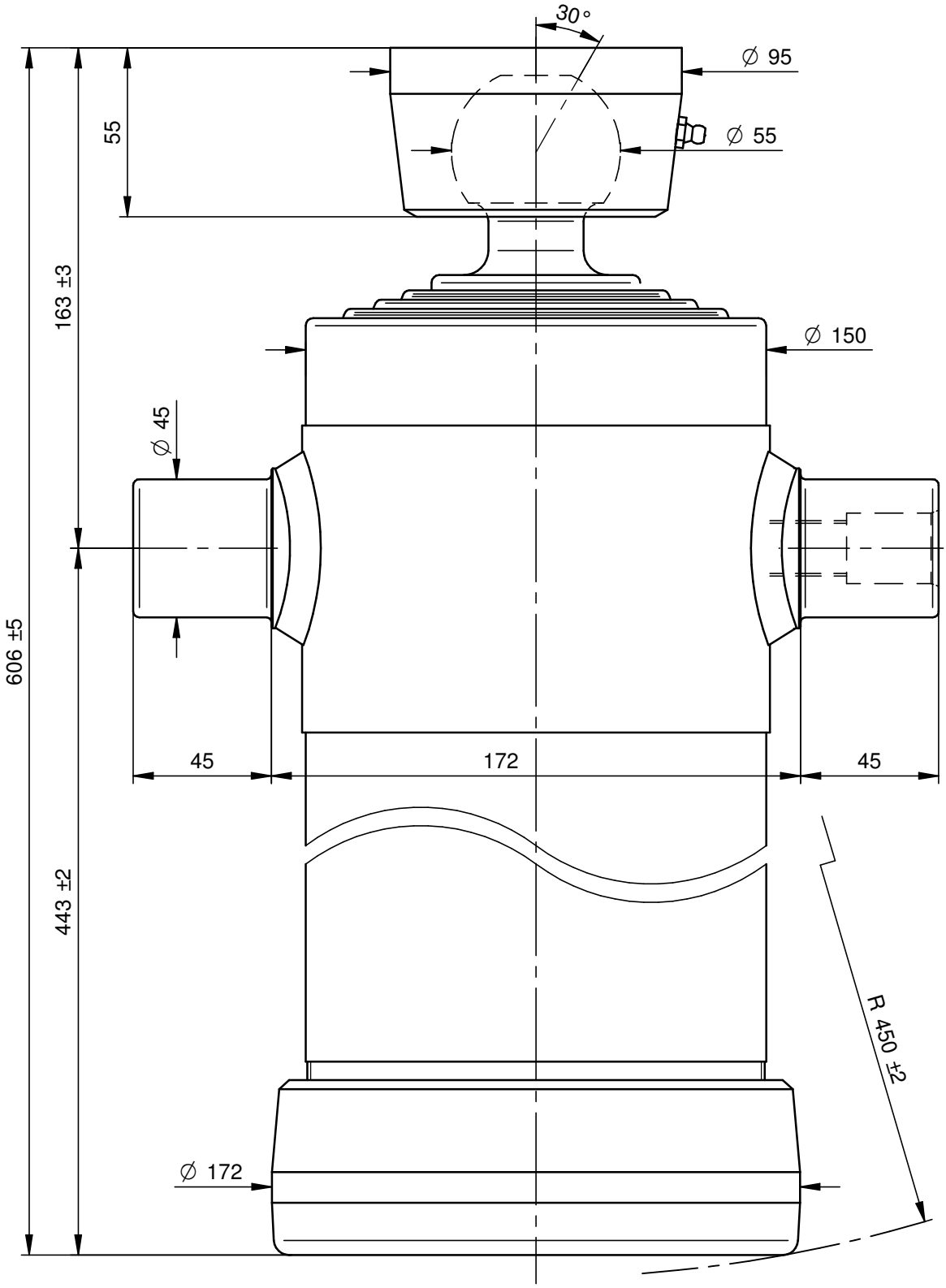

PORTATA MASSIMA A 180 Bars 14 Ton.

DI NATALE
BERTELLI SPA

Questo disegno è proprietà della Di Natale - Bertelli S.p.A., ogni riproduzione e/o cessione, è vietata a norma di legge

Descrizione / Description: Cil. Telescopico 4x1700x152 Sfera Ø55			DISEGNO 3385S — Rev -
Corsa/Stroke mm: 1700	Press. Max. Bars: 180		CODICE 4044S
Lunghezza/lenght mm: 500	Olio/Oil Lt.: 13,5	67,4 kg	DATA 18/11/09 — DATA 18/11/09
Trattamento/Treatment : tenifer		SCALA 1:2	DISEGNATO : Massimo — APPROVATO : Di Natale
Diametro sfilate: 68-88-107-126			
File: S:\Complessivi\3385S.dft			

Modifiche
-
-
-
-
-
-