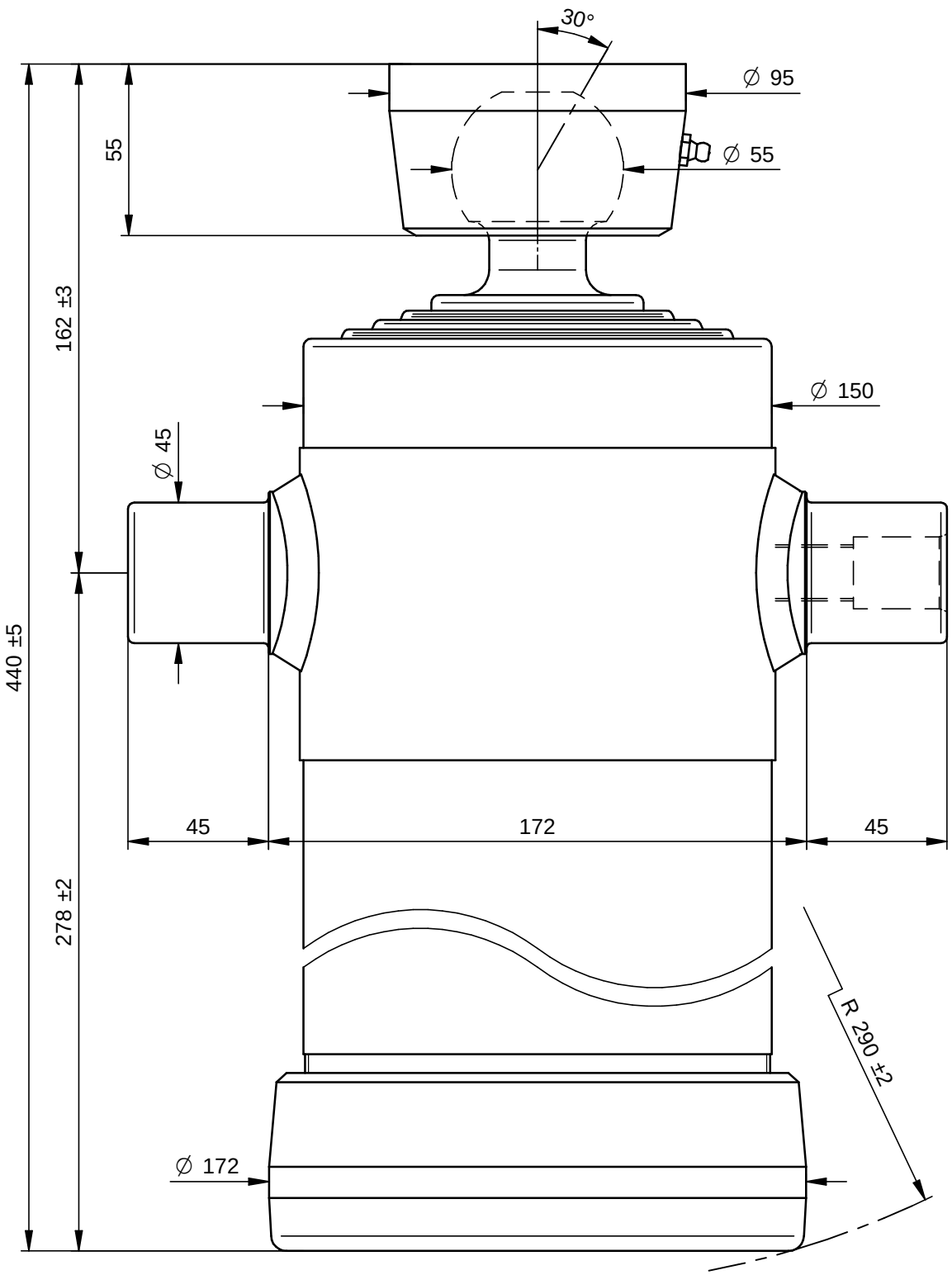

PORTATA MASSIMA A 180 Bars 14 Ton.

DI NATALE
BERTELLI SPA

Questo disegno è proprietà della Di Natale - Bertelli S.p.A., ogni riproduzione e/o cessione, è vietata a norma di legge

Descrizione / Description: Cil. Telescopico 4x1040x152 Sf. Ø55			DISEGNO 3382S — Rev -
Corsa/Stroke mm: 1040	Press. Max. Bars: 220		CODICE 4041S
Lunghezza/lenght mm: 335	Olio/Oil Lt.: 8,3	48,5 kg	
Trattamento/Treatment : tenifer		SCALA 1:2	DATA 24/02/11 — DATA 24/02/11
Diametro sfilate: 68-88-107-126			DISEGNATO : GM — APPROVATO : DL
File: S:\Complessivi\3382S.dft			

Modifiche
-
-
-
-
-
-