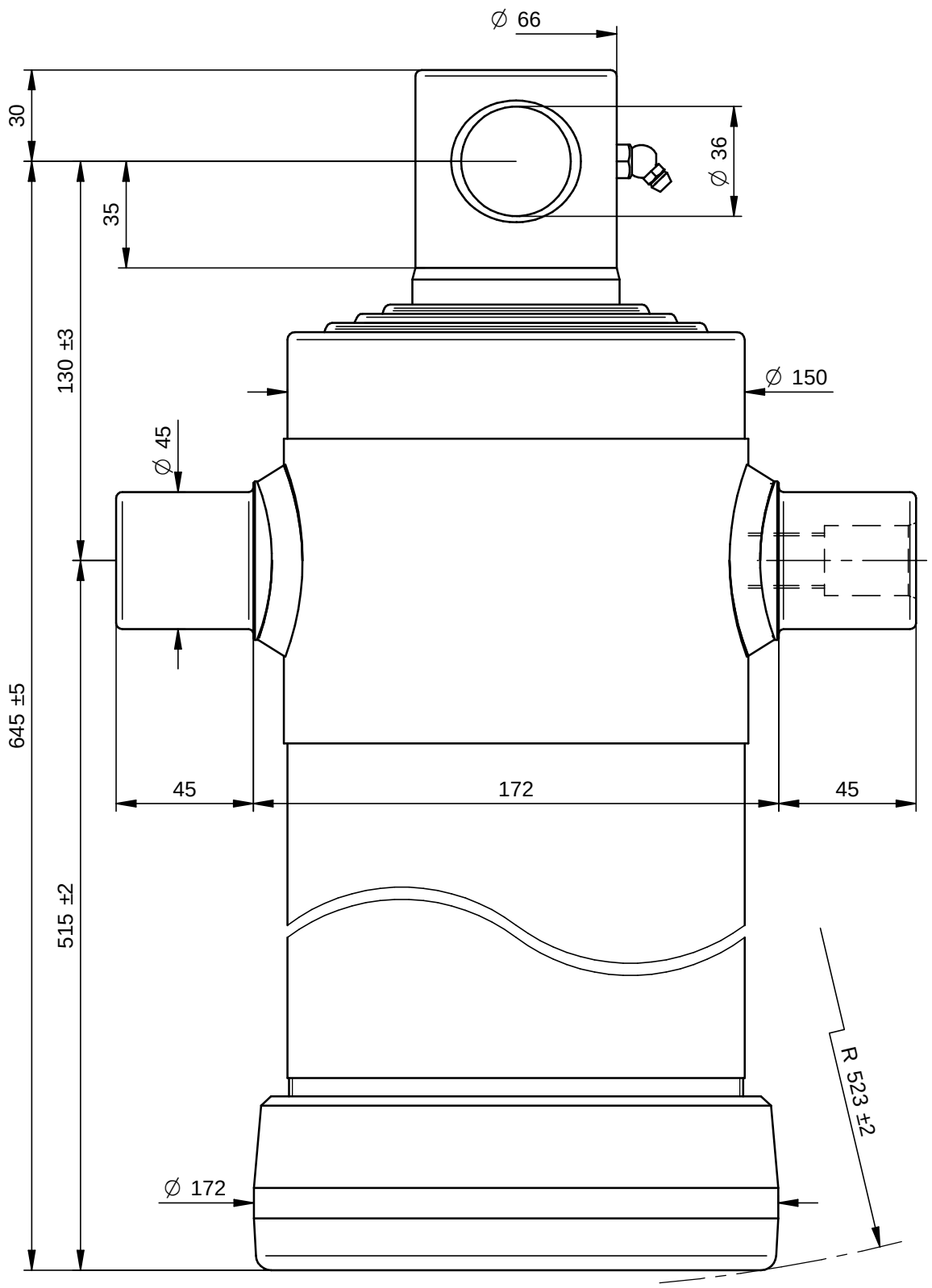

PORTATA MASSIMA A 180 Bars 14 Ton.

DI NATALE
BERTELLI SPA

Questo disegno è proprietà della Di Natale - Bertelli S.p.A., ogni riproduzione e/o cessione, è vietata a norma di legge

Descrizione / Description: Cil. Telescopico 4x1980x152 F.Ø36		DISEGNO 3432F	Rev -
Corsa/Stroke mm: 1980	Press. Max. Bars: 220	CODICE 4040F	
Lunghezza/lenght mm: 570	Olio/Oil Lt.: 15,6 / 75,4 kg	DATA 07/11/08	DATA 07/11/08
Trattamento/Treatment : tenifer	SCALA 1:2	DISEGNATO : GM	APPROVATO : DL
Diametro sfilate: 68-88-107-126			
File: S:\Complessivi\3432F.dft			

Modifiche
-
-
-
-
-
-