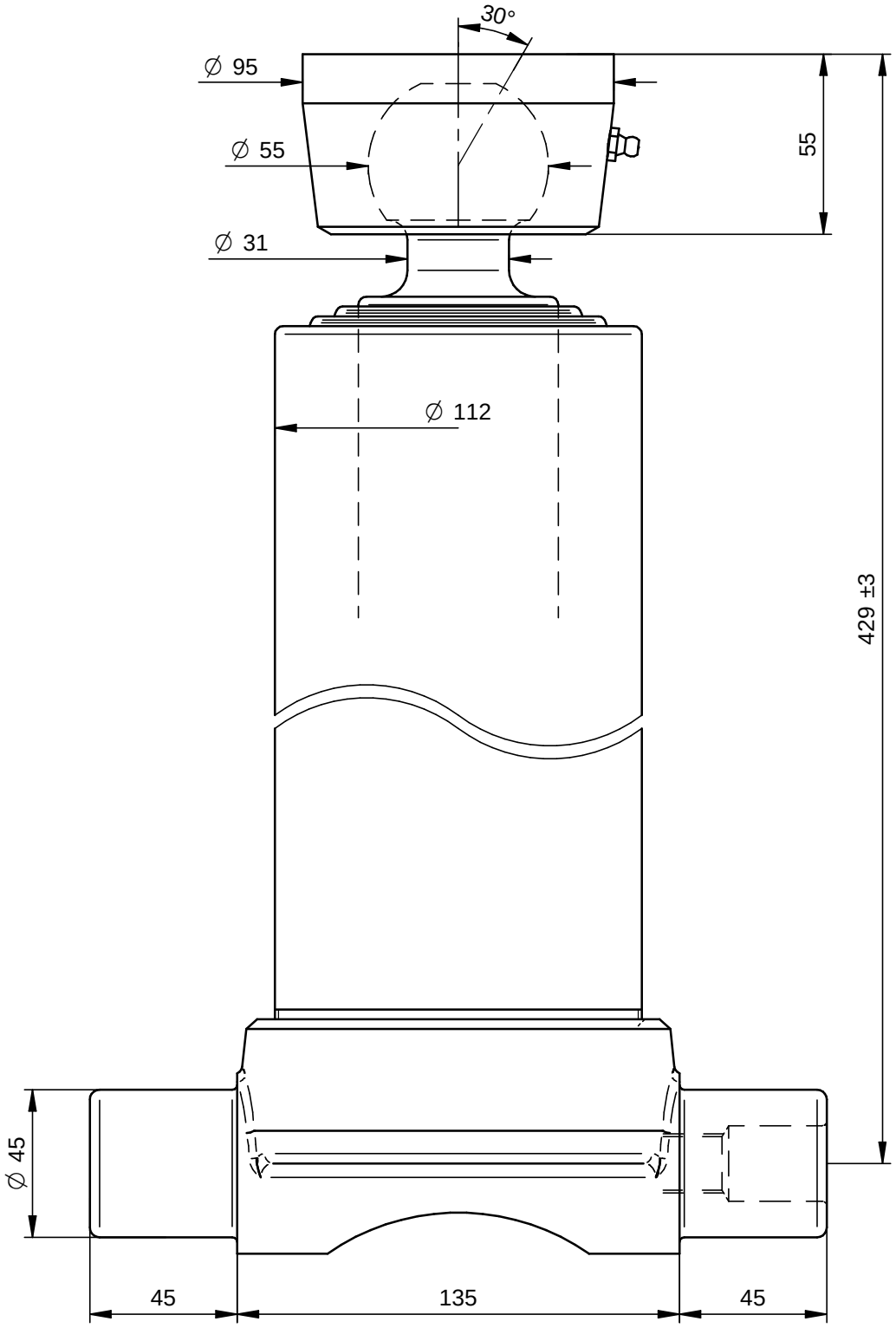

PORTATA MASSIMA A 180 Bars 7,5 Ton.

DI NATALE
BERTELLI SPA

Questo disegno è proprietà della Di Natale - Bertelli S.p.A., ogni riproduzione e/o cessione, è vietata a norma di legge

Descrizione / Description: Cil. Telescopico 3x0785x112 Inf. Sfera Ø55			DISEGNO 3413s — Rev -
Corsa/Stroke mm: 785	Press. Max. Bars: 180		CODICE 3533S
Lunghezza/lenght mm: 335	Olio/Oil Lt.: 3,8	28,7 kg	
Trattamento/Treatment : tenifer		SCALA 1:2	DATA 31/05/11 — DATA 31/05/11
Diametro sfilate: 61-76-91			DISEGNATO : GM — APPROVATO : DL
File: S:\Complessivi\3413s.dft			

Modifiche
-
-
-
-
-
-